Fitting reference diagram

納まり参考図

SR-GARELIA

膳板・ブラインドボックス納まり	P.225
膳板・ブラインドボックス納まり	P.226
最上・最下部納まり／立ち上がり納まり	P.227
コーナー納まり	P.228
無溶接ファスナー納まり	P.229

Comfort N

膳板・ブラインドボックス納まり	P.230
最上・最下部納まり／立ち上がり納まり	P.231
無溶接ファスナー納まり	P.232

~~Comfort~~

~~膳板・ブラインドボックス納まり~~	~~P.233~~
~~最上・最下部納まり~~ 2025年3月販売終了	~~P.234~~
~~コーナー納まり~~	~~P.235~~
~~無溶接ファスナー納まり~~	~~P.236~~

NSR-KDF/~~NSR-GDF~~/NSR-KD/~~NSR-GD~~

2025年3月販売終了　2025年3月販売終了

基準階ファスナーブラケット詳細	P.237
コーナー納まり	P.238
最上・最下部納まり（無目見付80）	P.239
最上・最下部納まり（無目見付30）	P.240
膳板・ブラインドボックス納まり	P.241
膳板・ブラインドボックス納まり	P.242
無溶接ファスナー納まり	P.243

~~NSR-UN1F/NSR-UN2F/NSR-UN1/NSR-UN2~~

2025年3月販売終了

~~基準階ファスナーブラケット詳細~~	~~P.244~~

JANUS WALL（ジェイナスウォール）

最上・最下部納まり（B方立）	P.245
基準部納まり（A方立）	P.246
端部納まり（A方立）	P.247

膳板・ブラインドボックス納まり

SR-GARELIA

S = 1/5

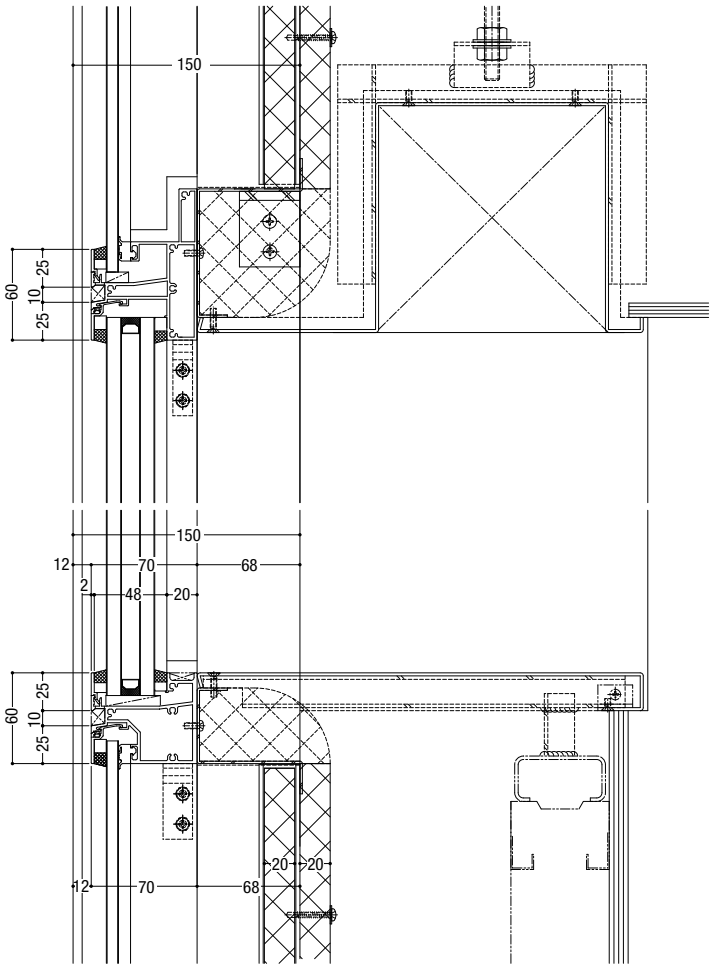

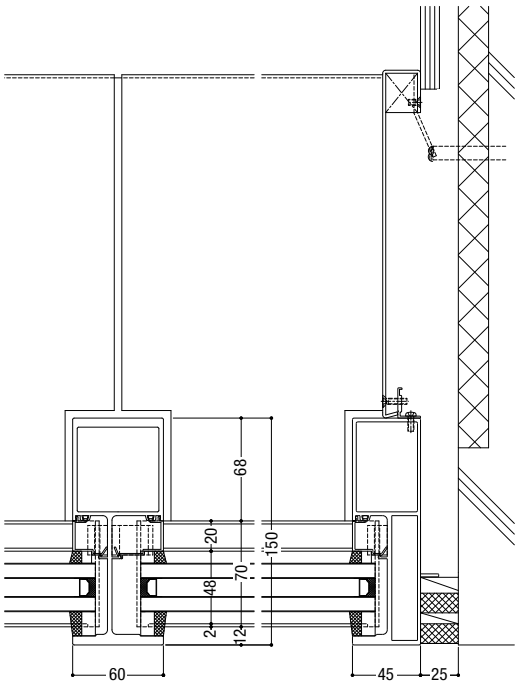

ファスナー部詳細

S = 1/8

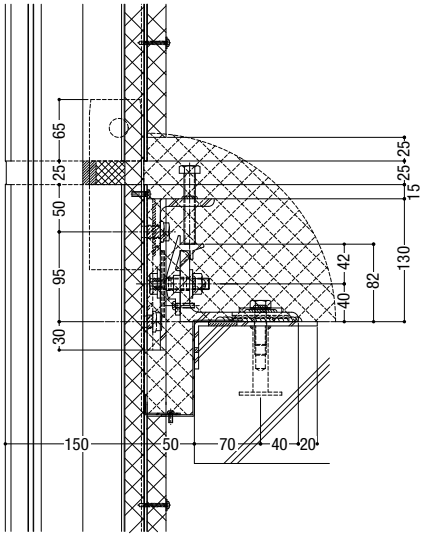

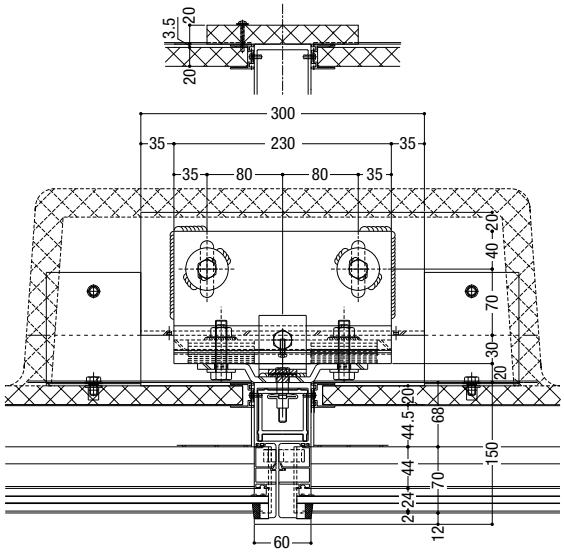

膳板・ブラインドボックス納まり

SR-GARELIA

S = 1/5

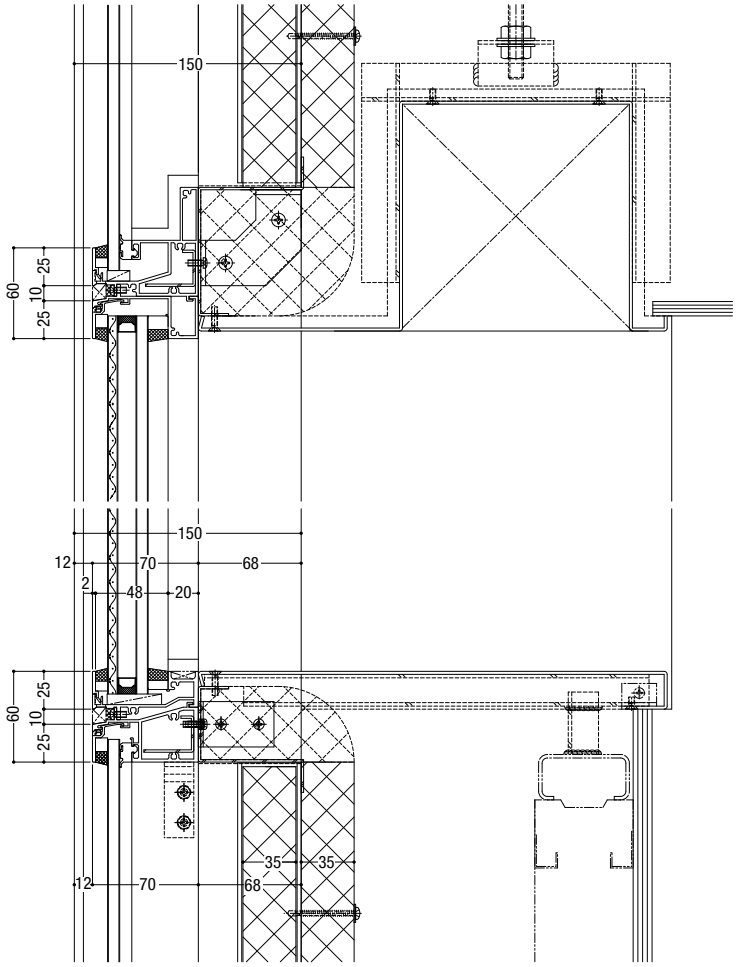

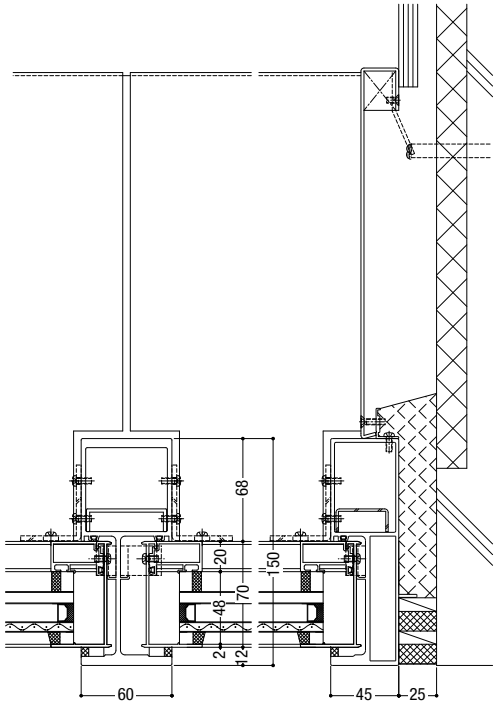

ファスナー部詳細

S = 1/8

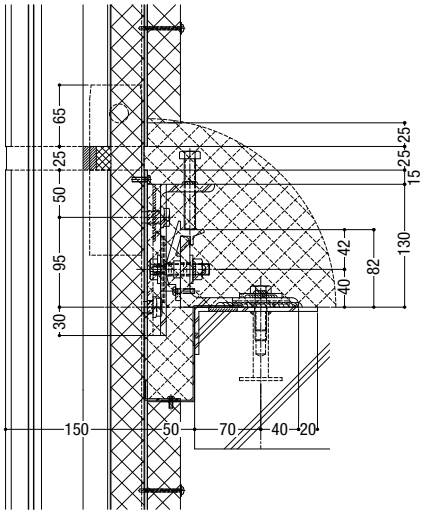

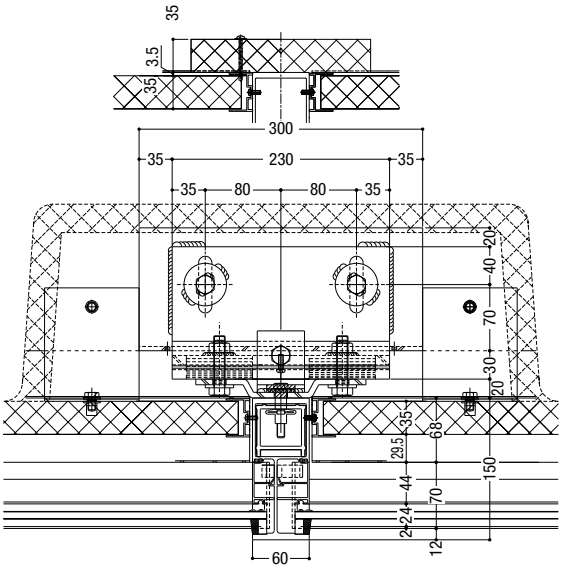

最上・最下部納まり／立ち上がり納まり

SR-GARELIA

S ＝ 1/5

笠木部

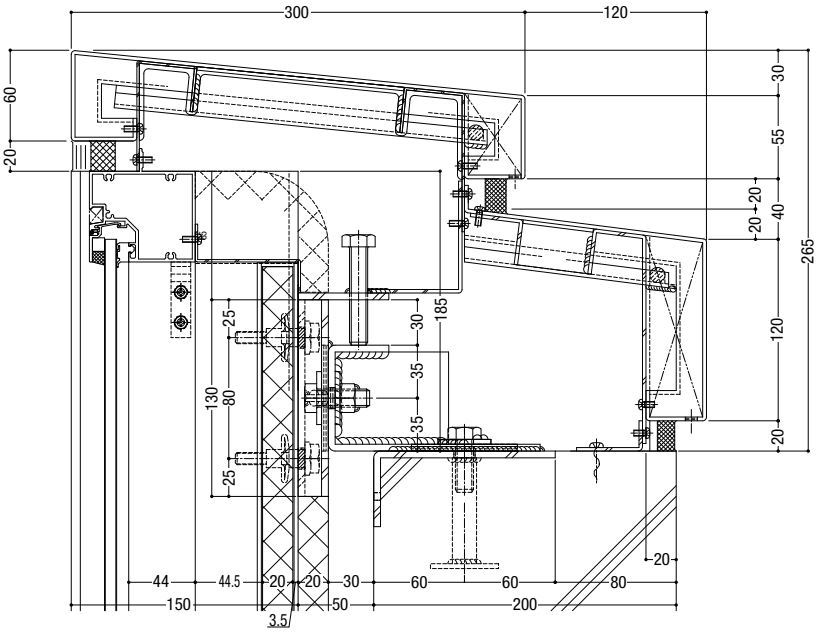

ボーダー部

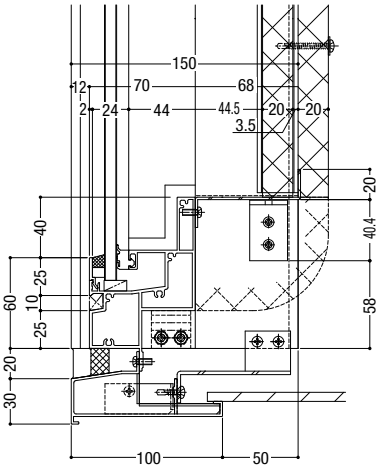

立ち上がり部

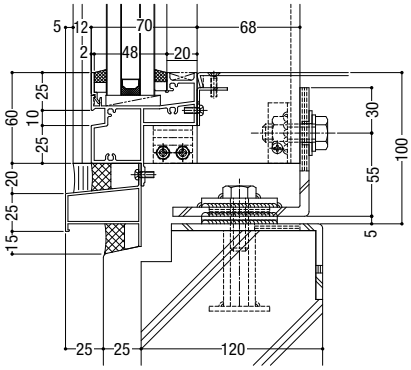

巾木

ガラス溝幅 24mm

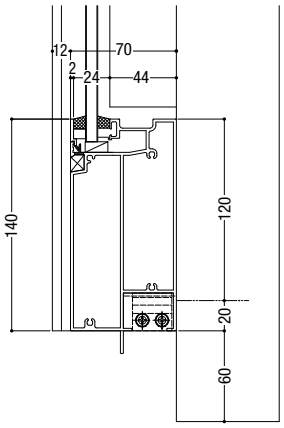

ガラス溝幅 36mm

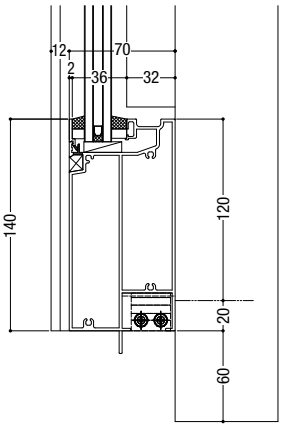

ガラス溝幅 48mm

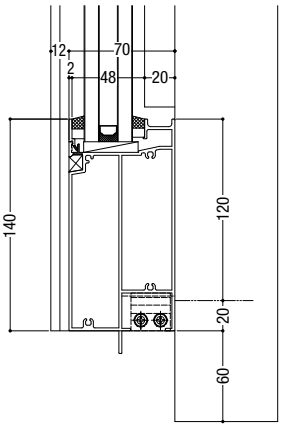

コーナー納まり

SR-GARELIA

S = 1/5

入隅部

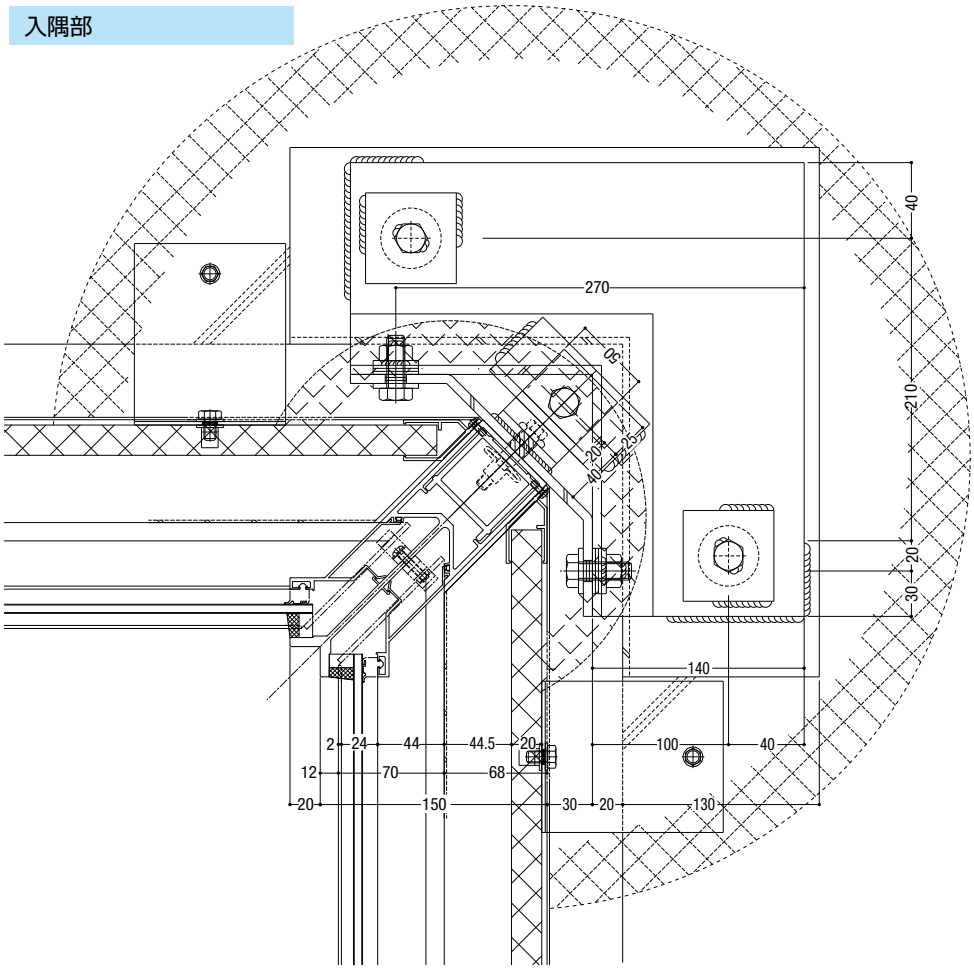

出隅部

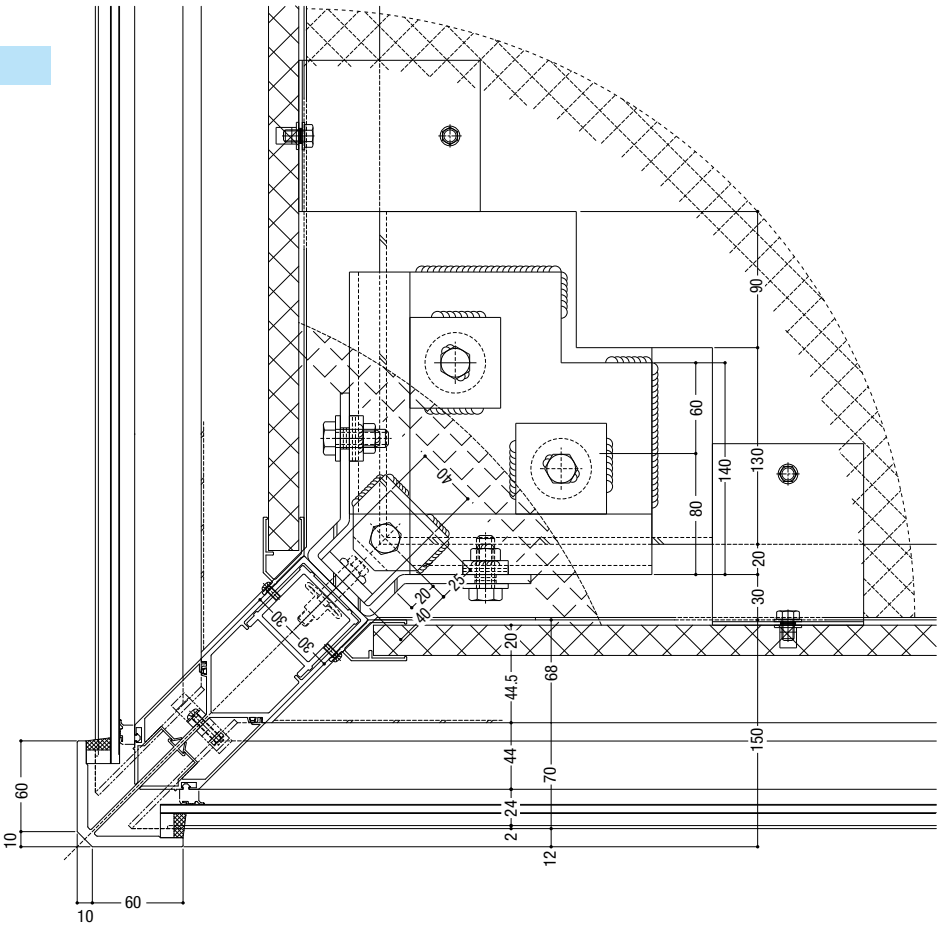

無溶接ファスナー納まり

SR-GARELIA

S = 1/5

基準部

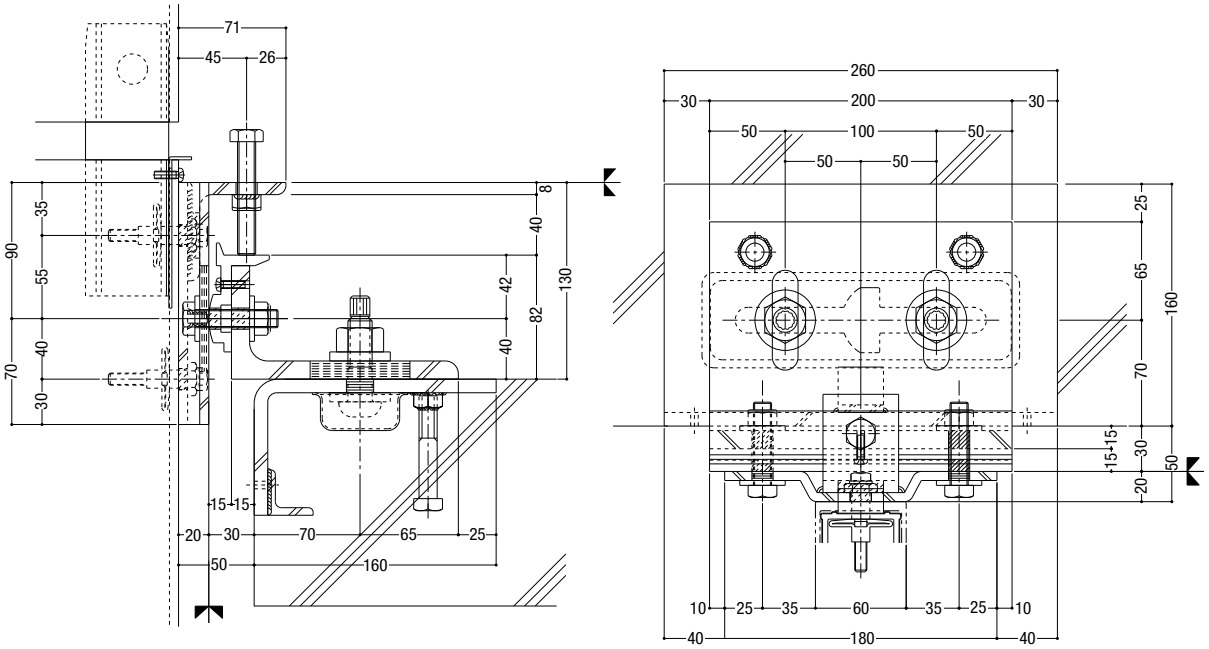

梁下部

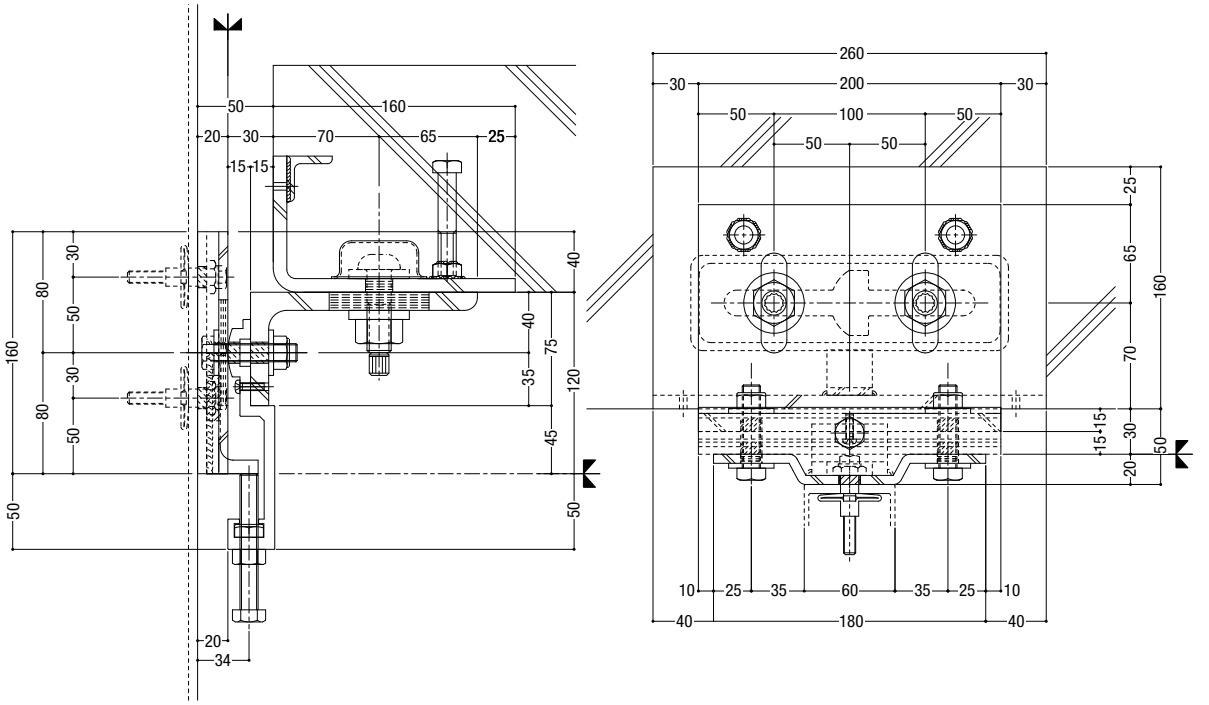

膳板・ブラインドボックス納まり

Comfort N

S = 1/5

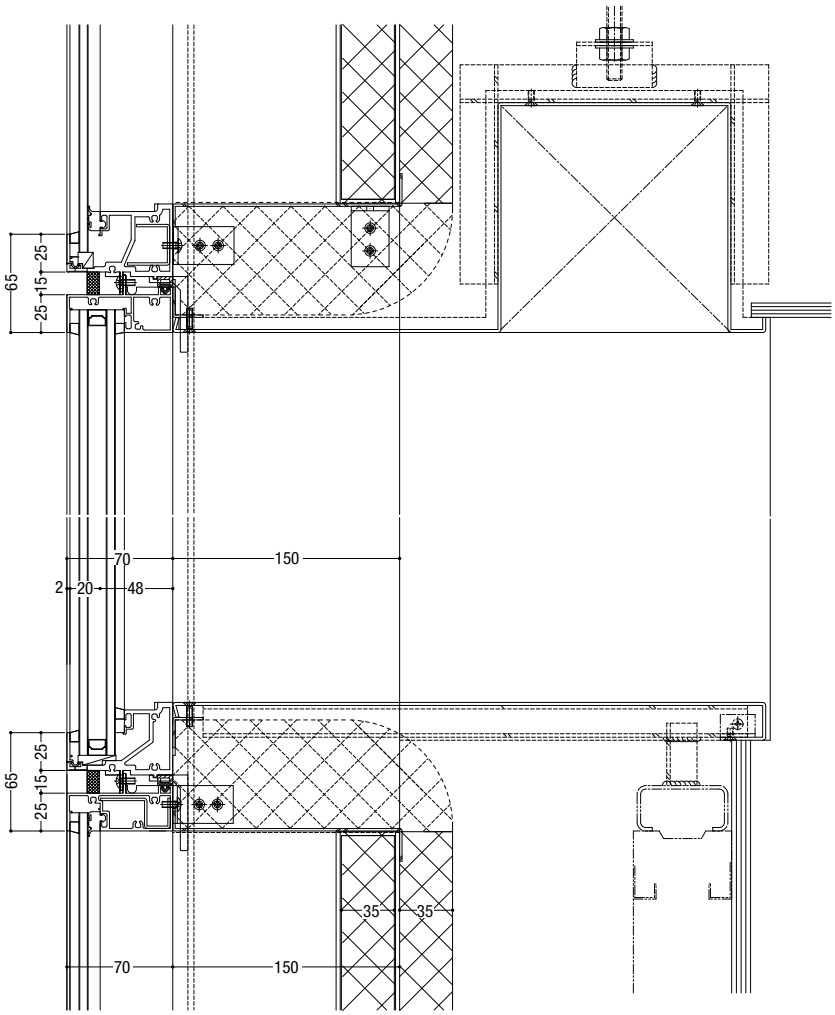

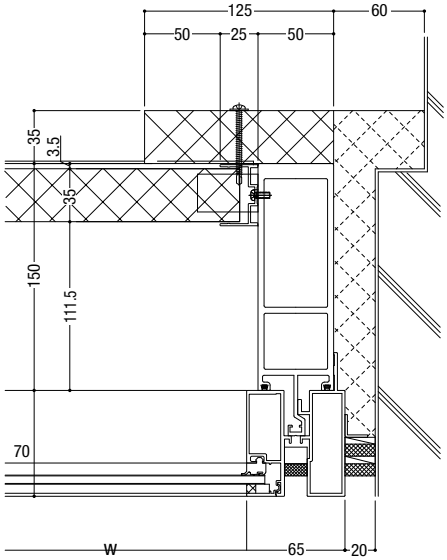

ファスナー部詳細

S = 1/8

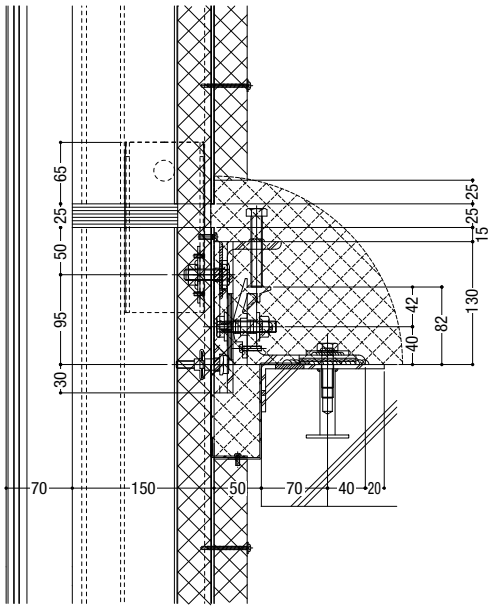

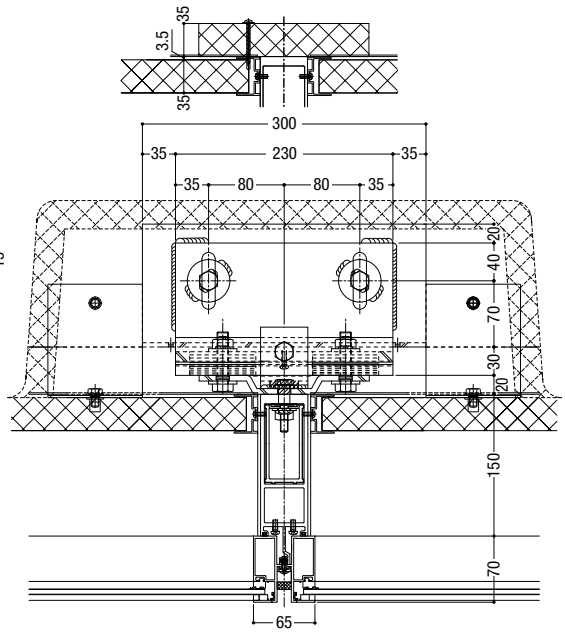

最上・最下部納まり／立ち上がり納まり

Comfort N

S ＝ 1/5

笠木部

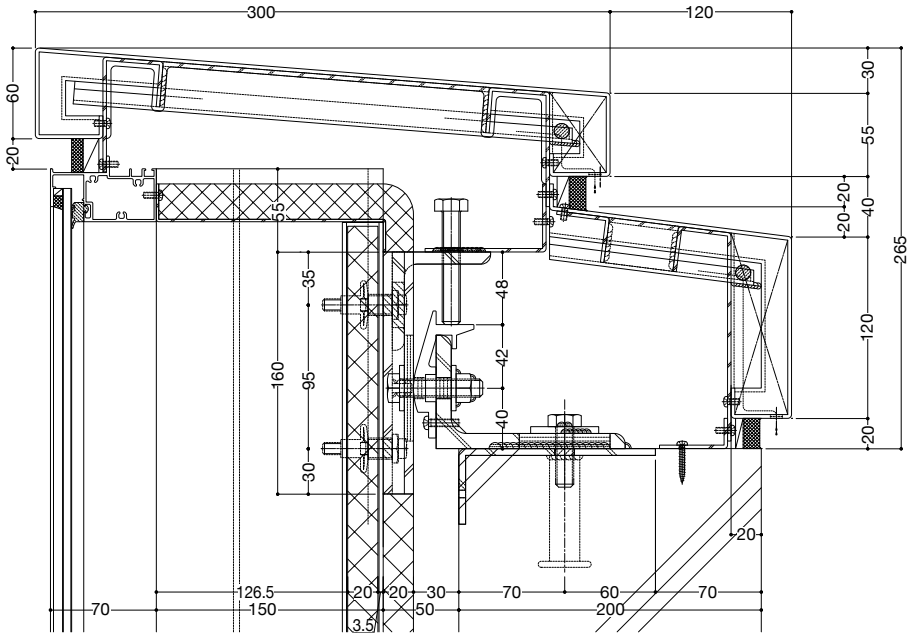

ボーダー部

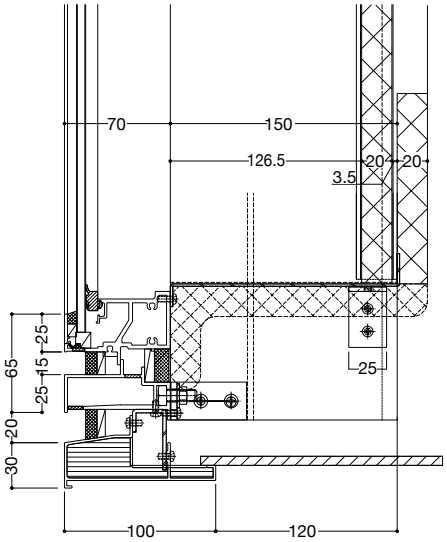

立ち上がり部

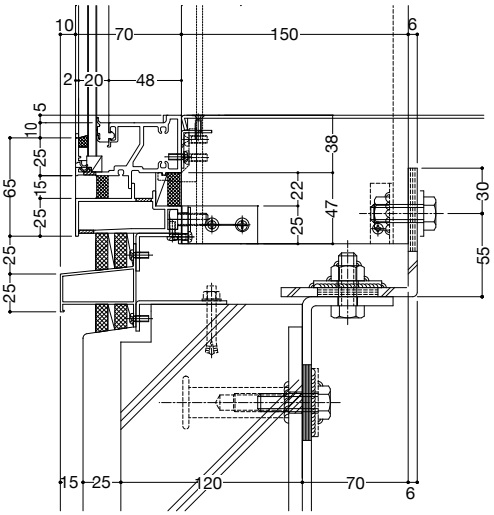

無溶接ファスナー納まり

Comfort N

S = 1/5

基準部

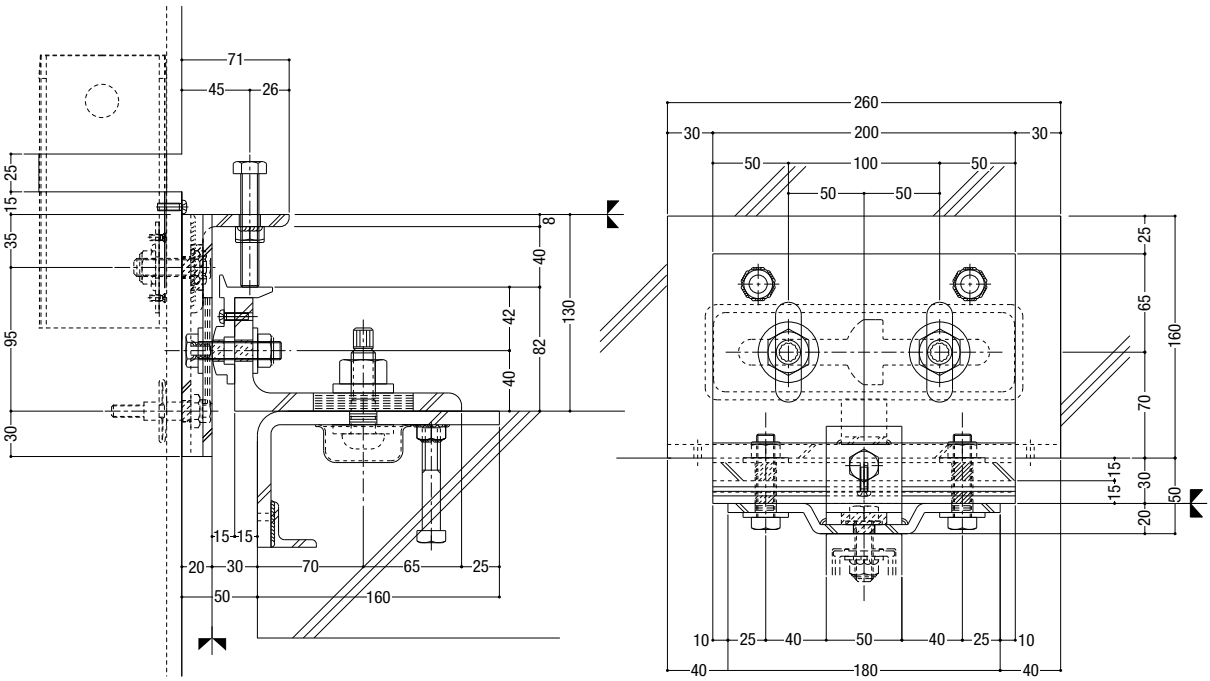

梁下部

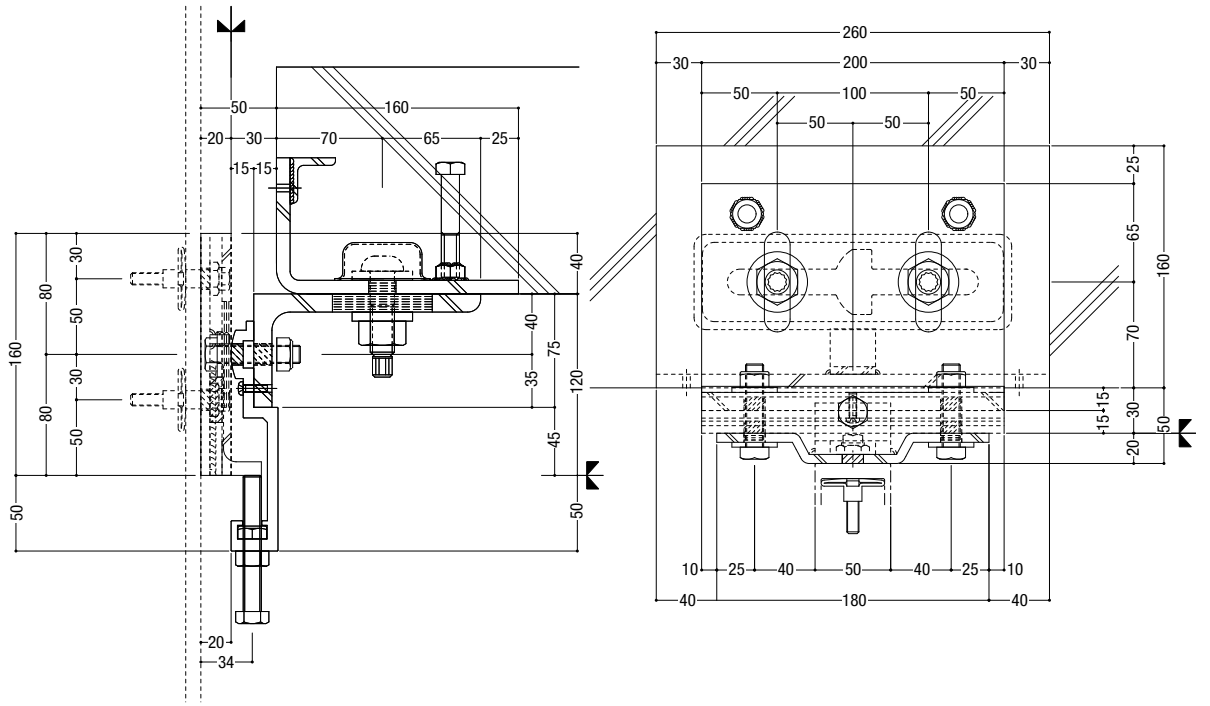

膳板・ブラインドボックス納まり

Comfort

S = 1/5

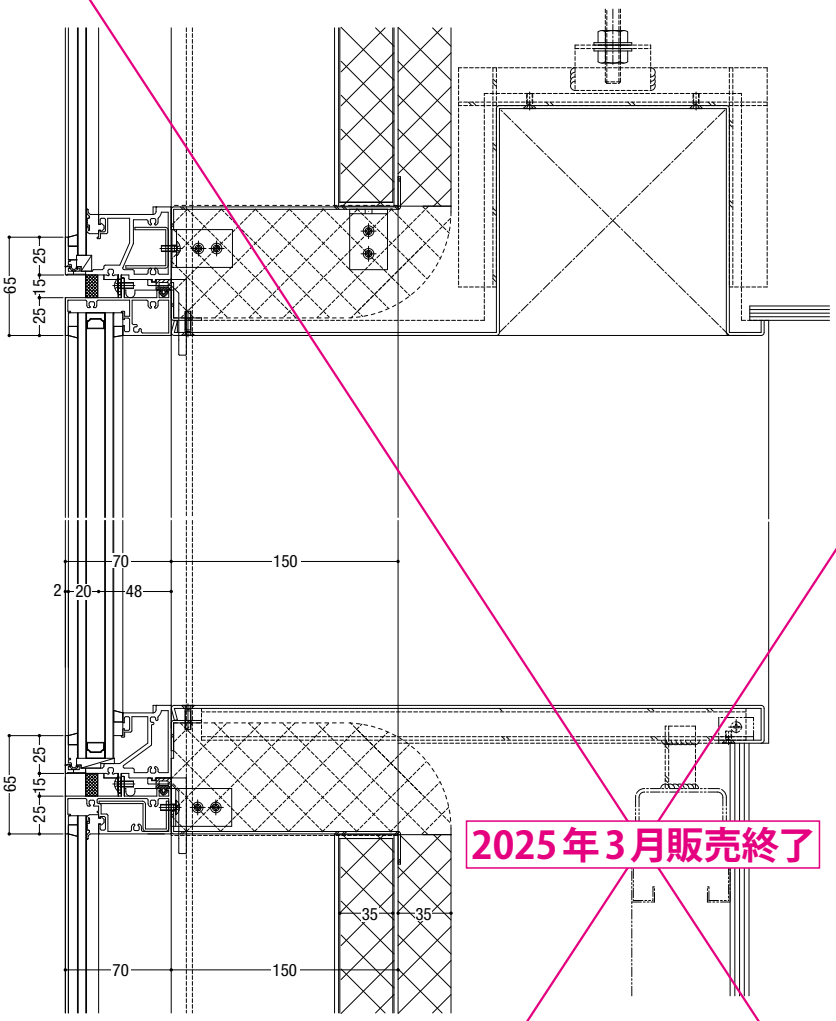

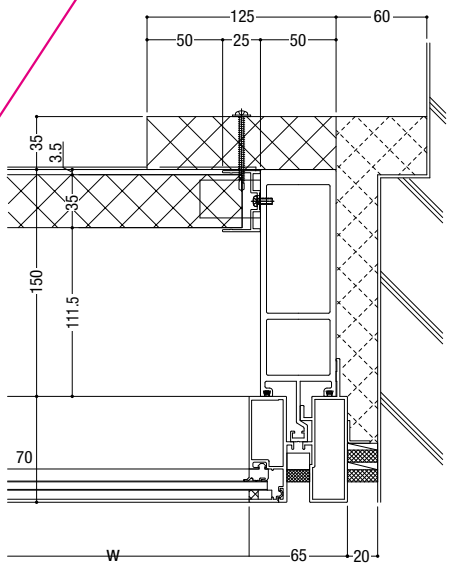

2025年3月販売終了

ファスナー部詳細

S = 1/8

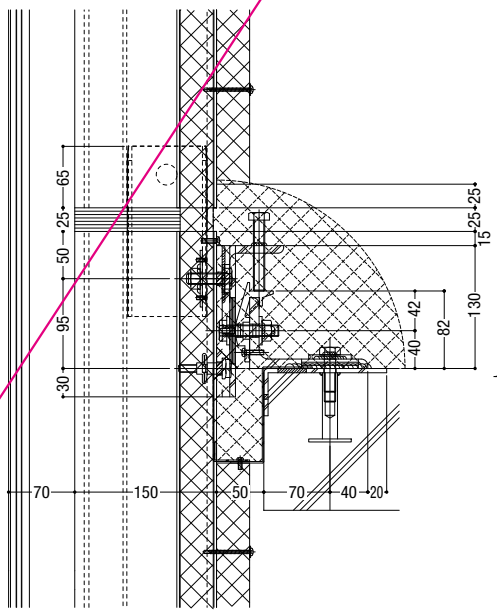

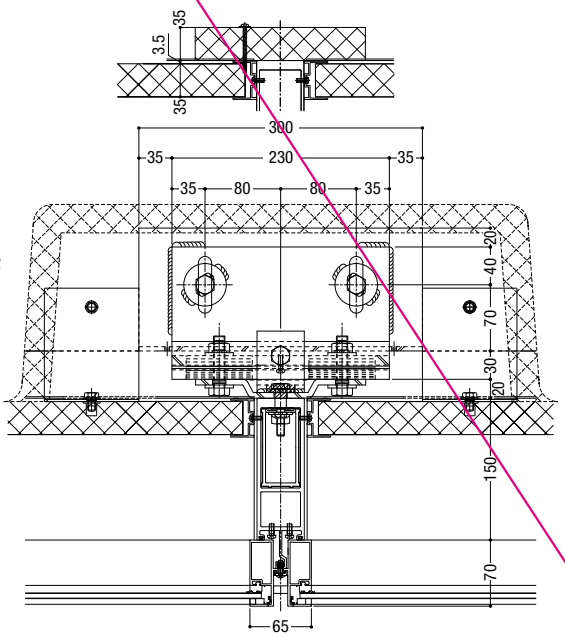

最上・最下部納まり／立ち上がり納まり

Comfort

S = 1/5

笠木部

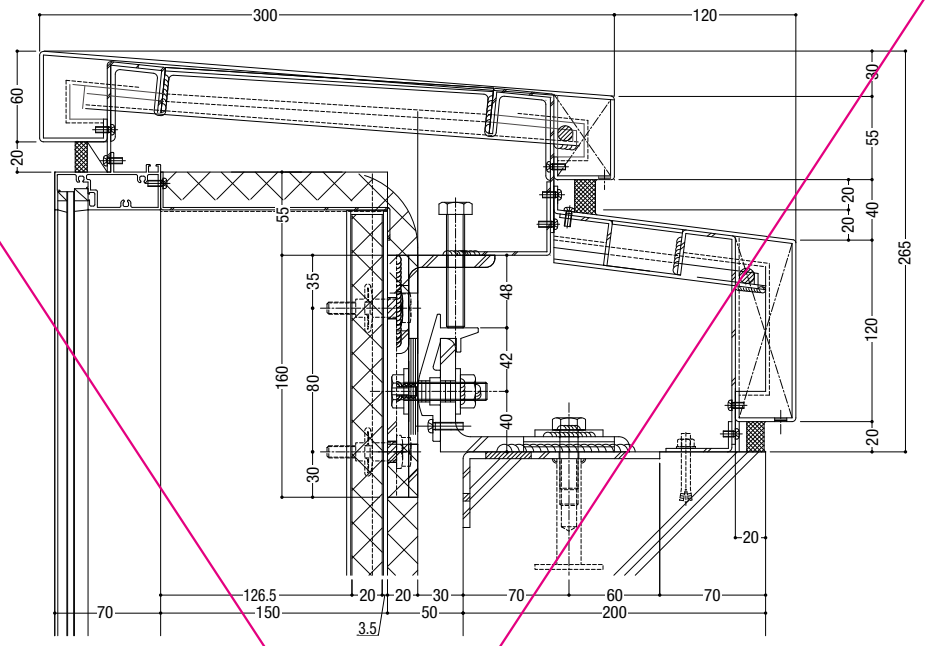

ボーダー部

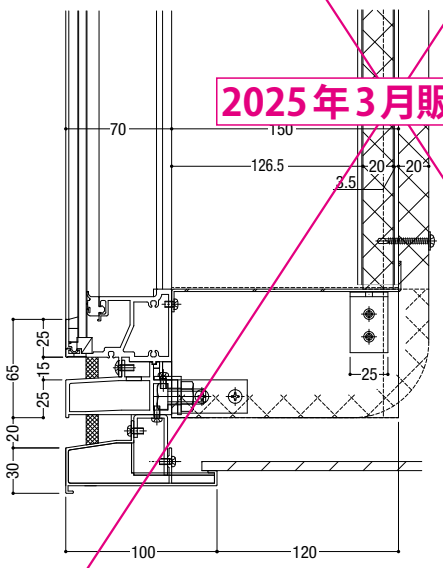

立ち上がり部

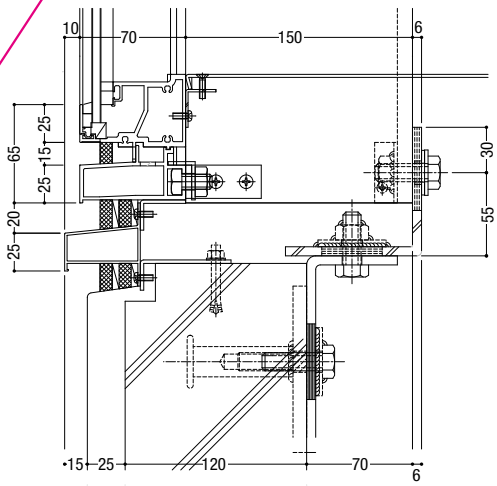

コーナー納まり

Comfort

S ＝ 1/5

入隅部

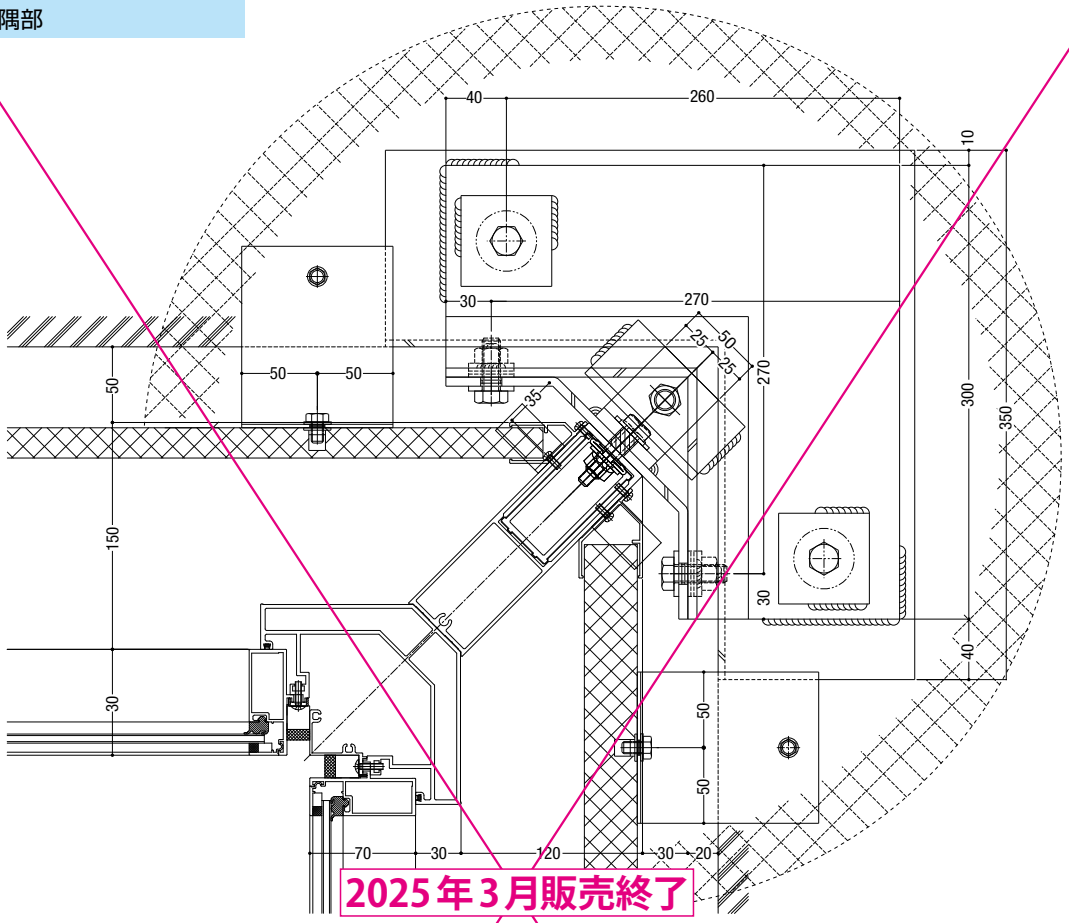

2025年3月販売終了

出隅部

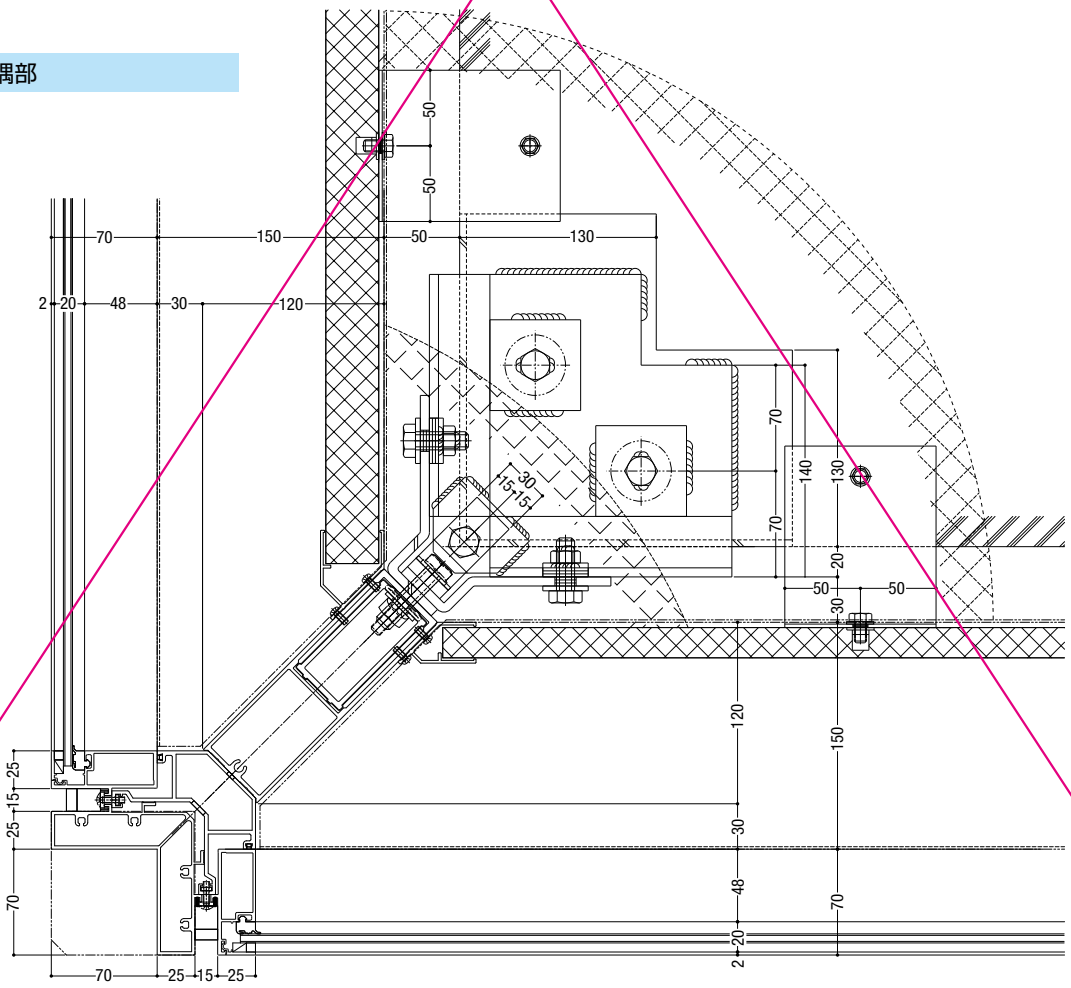

無溶接ファスナー納まり

Comfort

S = 1/5

基準部

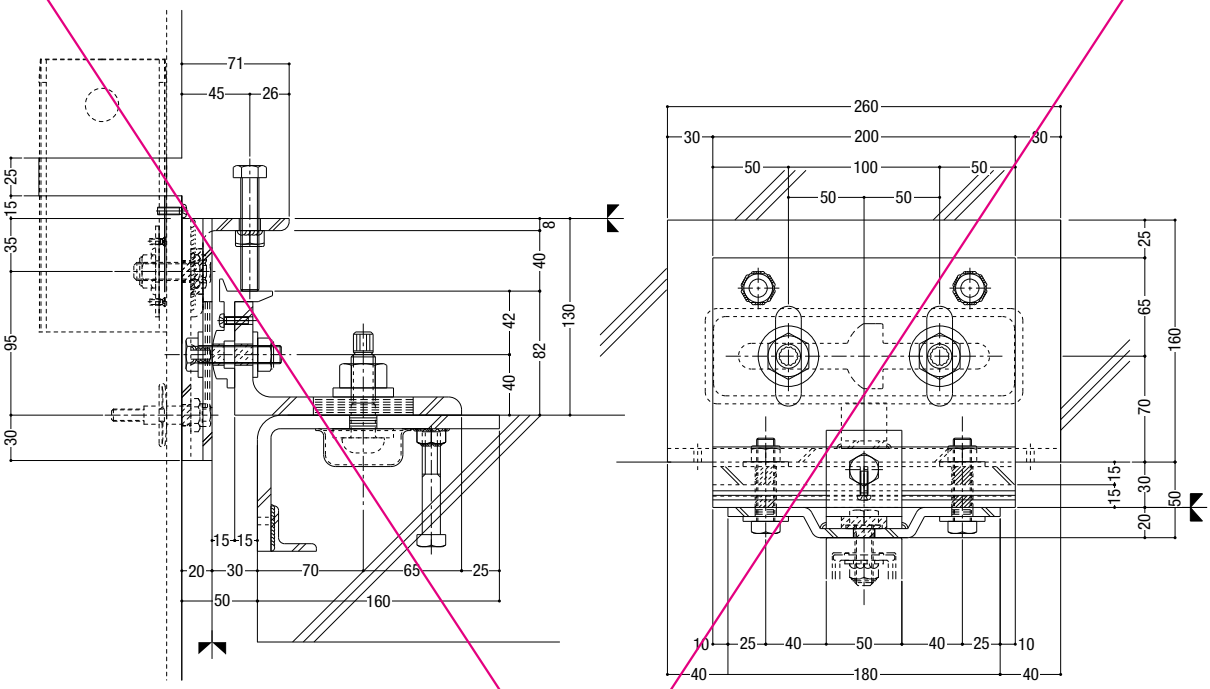

2025年3月販売終了

梁下部

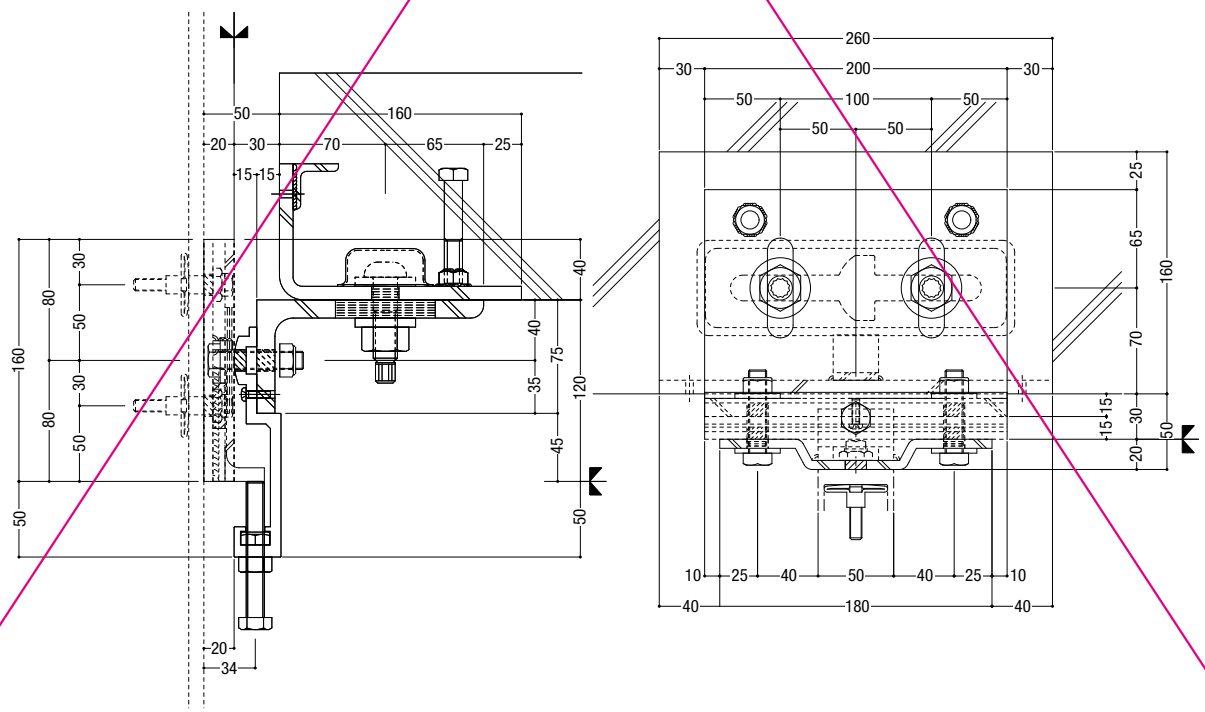

基準階ファスナーブラケット詳細端部納まり

NSR-KDF/~~NSR-GDF~~/NSR-KD/~~NSR-GD~~

2025年3月販売終了　2025年3月販売終了

S ＝ 1/8

ファスナー・ブラケット詳細

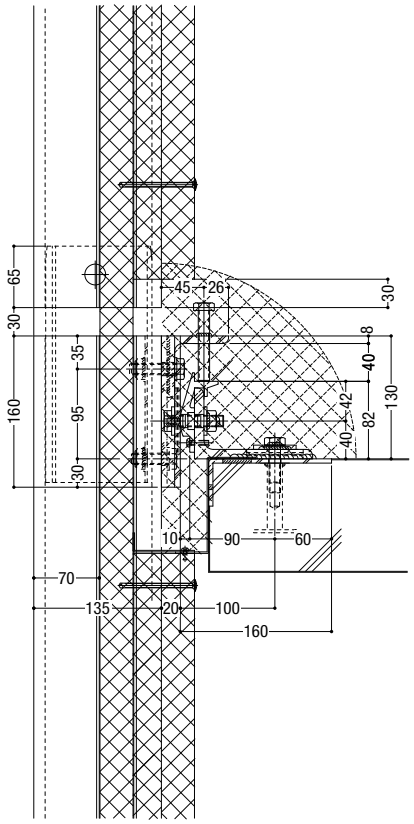

端部

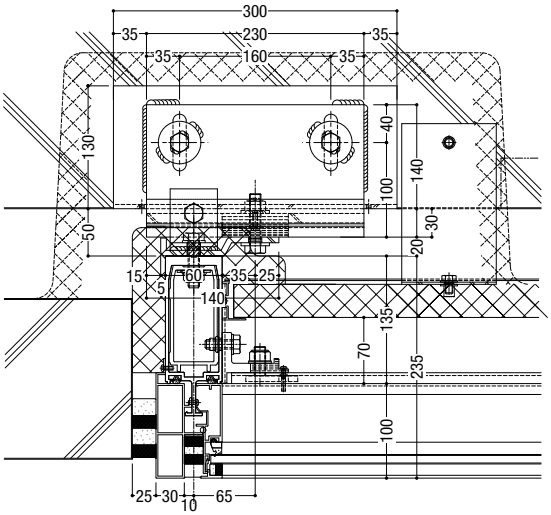

ファスナー・ブラケット詳細

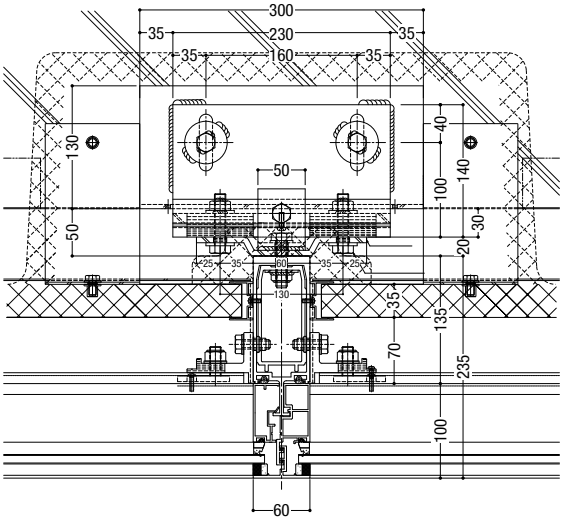

コーナー納まり

NSR-KDF/~~NSR-GDF~~/NSR-KD/~~NSR-GD~~

2025年3月販売終了　2025年3月販売終了

S = 1/8

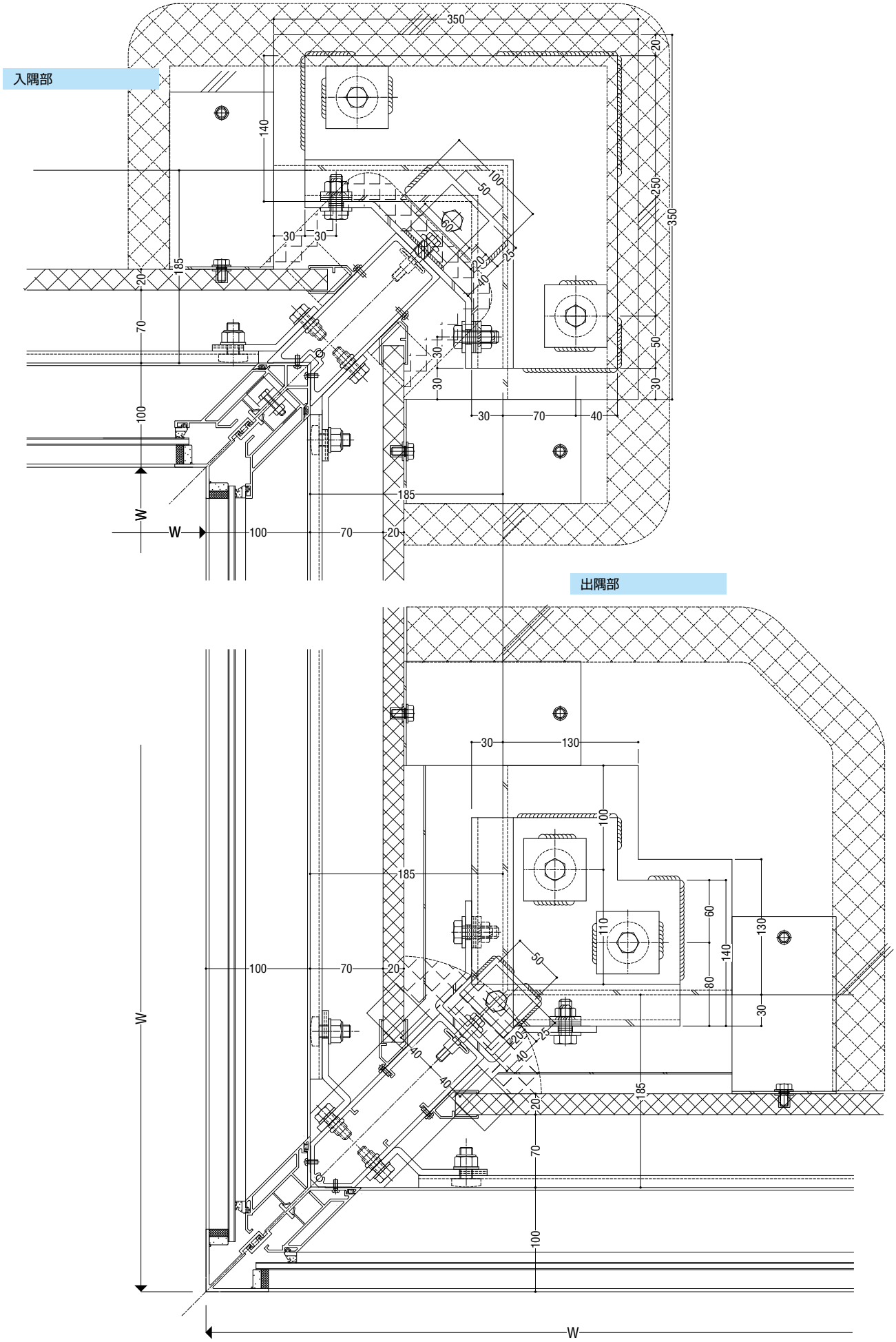

最上・最下部納まり（無目見付け80）

NSR-KDF/~~NSR-GDF~~/NSR-KD/~~NSR-GD~~

2025年3月販売終了　2025年3月販売終了

S ＝ 1/5

笠木部

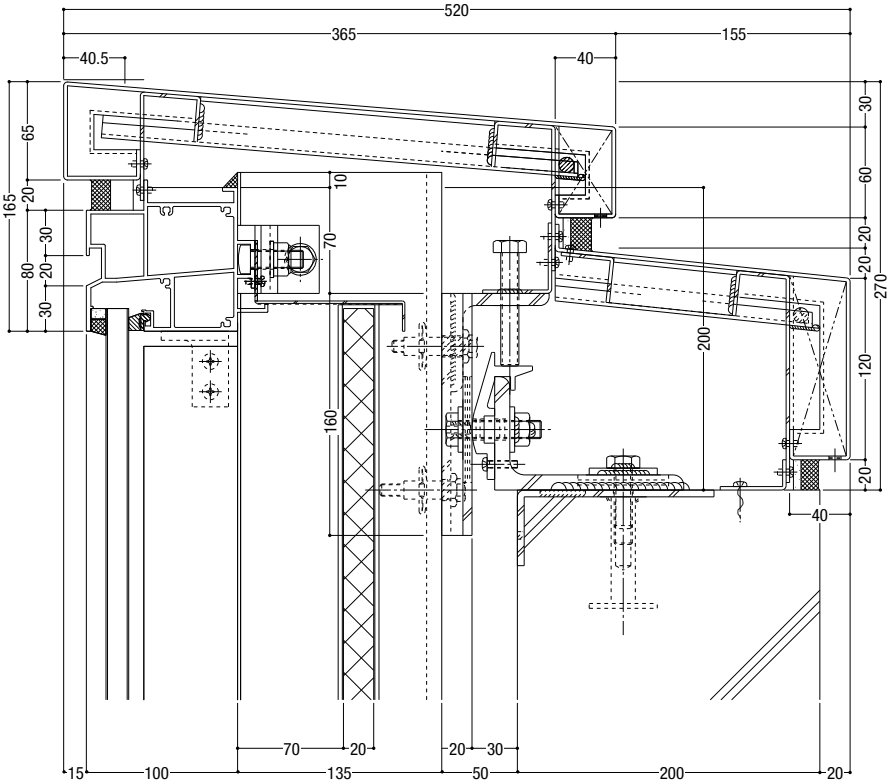

軒天（ボーダー）部

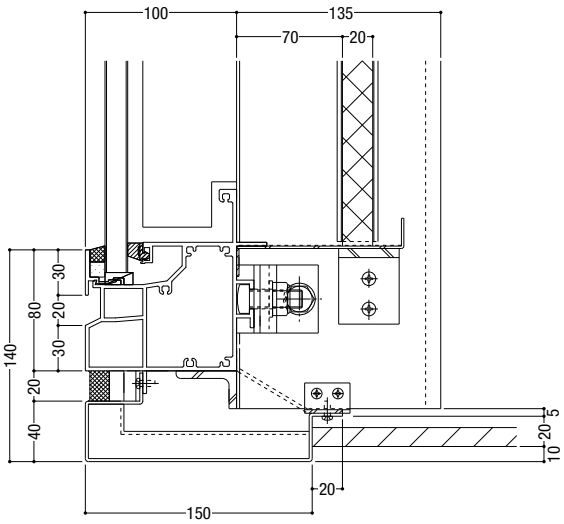

最上・最下部納まり（無目見付け30）

NSR-KDF/NSR-GDF/NSR-KD/NSR-GD

S = 1/5

笠木部

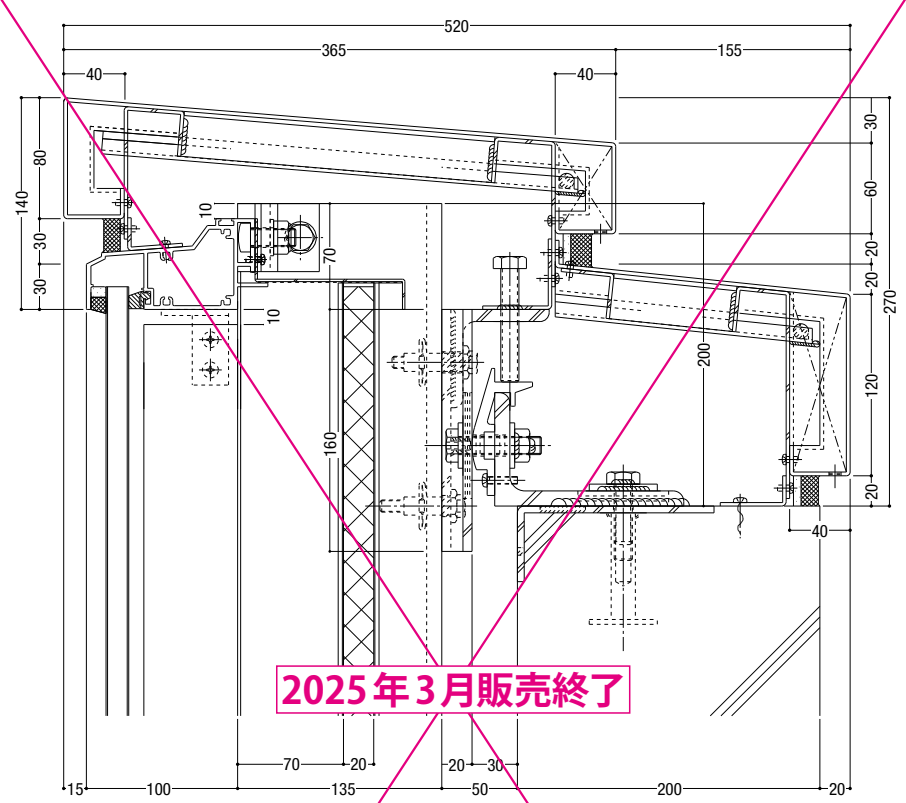

2025年3月販売終了

軒天（ボーダー）部

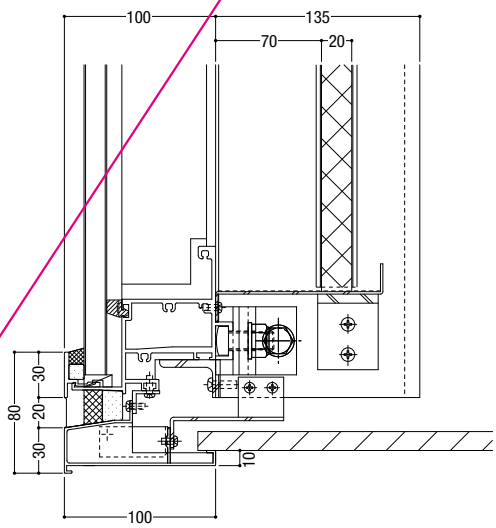

膳板・ブラインドボックス納まり

NSR-KDF/~~NSR-GDF~~/NSR-KD/~~NSR-GD~~

2025年3月販売終了　2025年3月販売終了

S ＝ 1/5

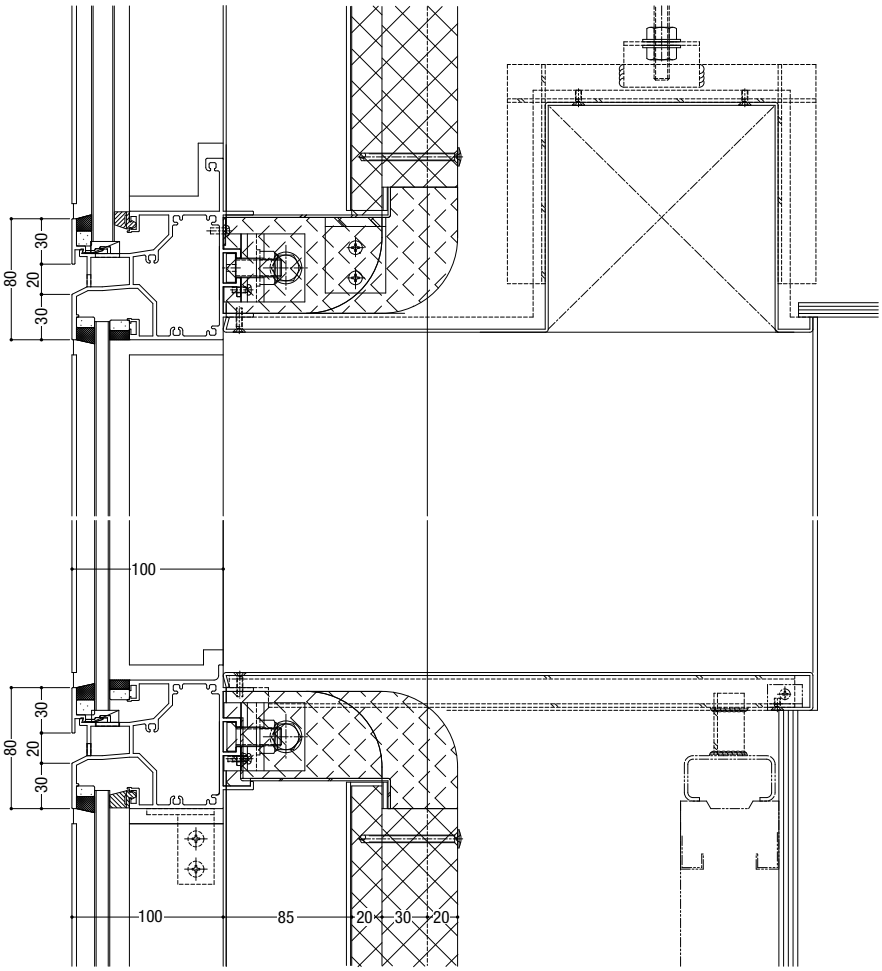

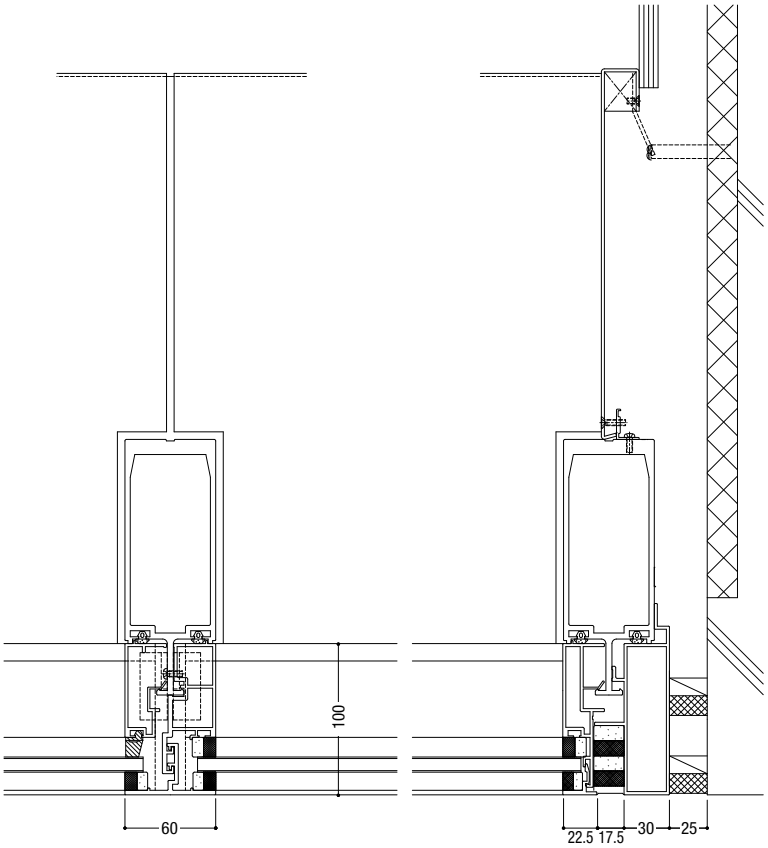

膳板・ブラインドボックス納まり

NSR-KDF/~~NSR-GDF~~/NSR-KD/~~NSR-GD~~

2025年3月販売終了　2025年3月販売終了

S = 1/5

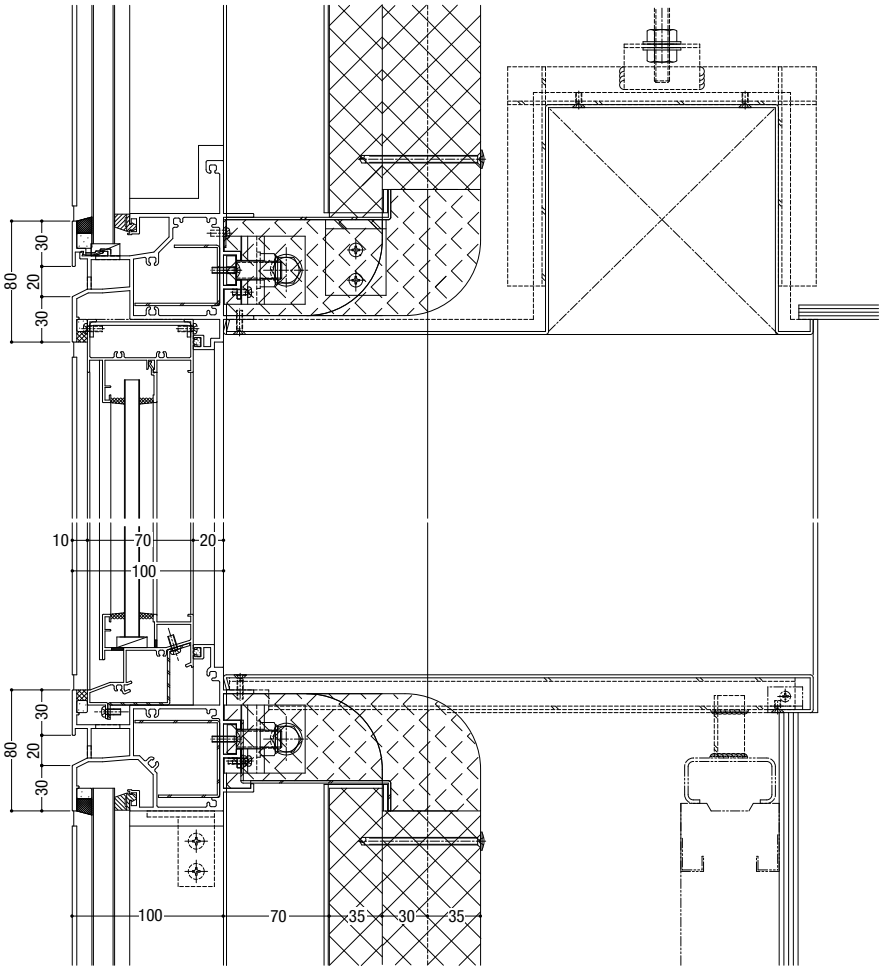

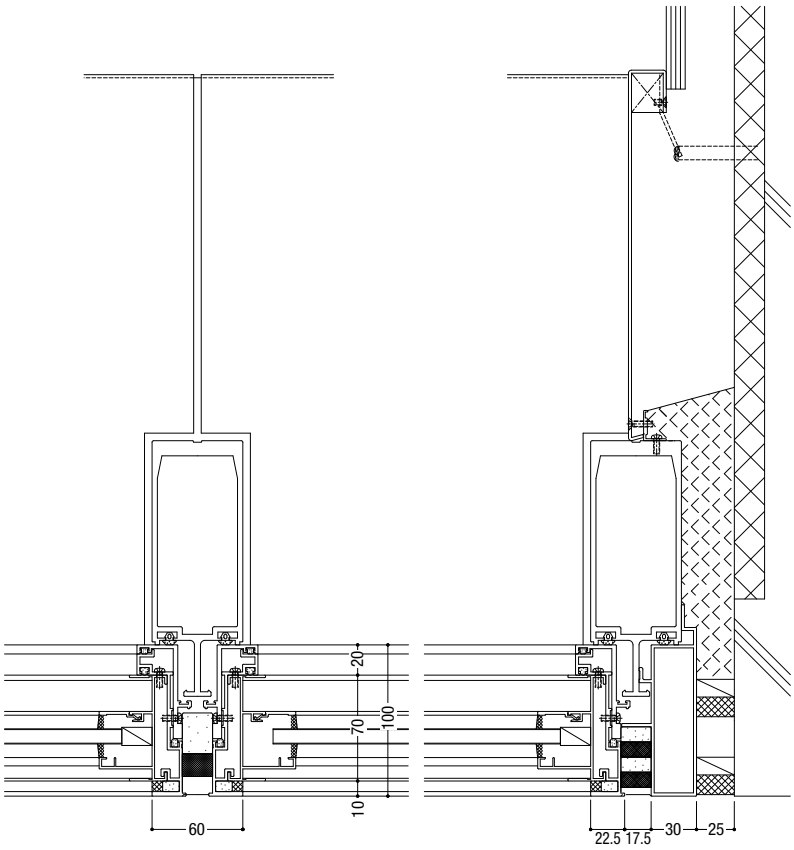

無溶接ファスナー納まり

NSR-KDF/~~NSR-GDF~~/NSR-KD/~~NSR-GD~~/NSR-SLIM

2025年3月販売終了　2025年3月販売終了

S ＝ 1/5

基準部

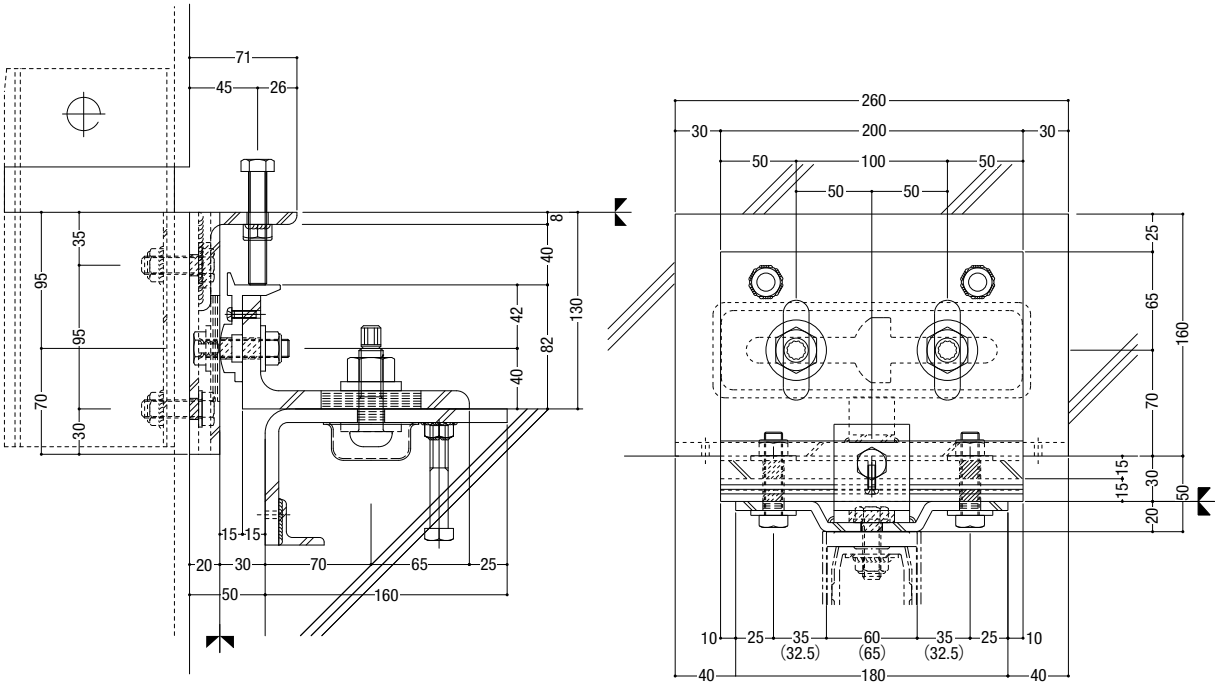

（　）寸法はNSR-SLIMの場合を示す

梁下部

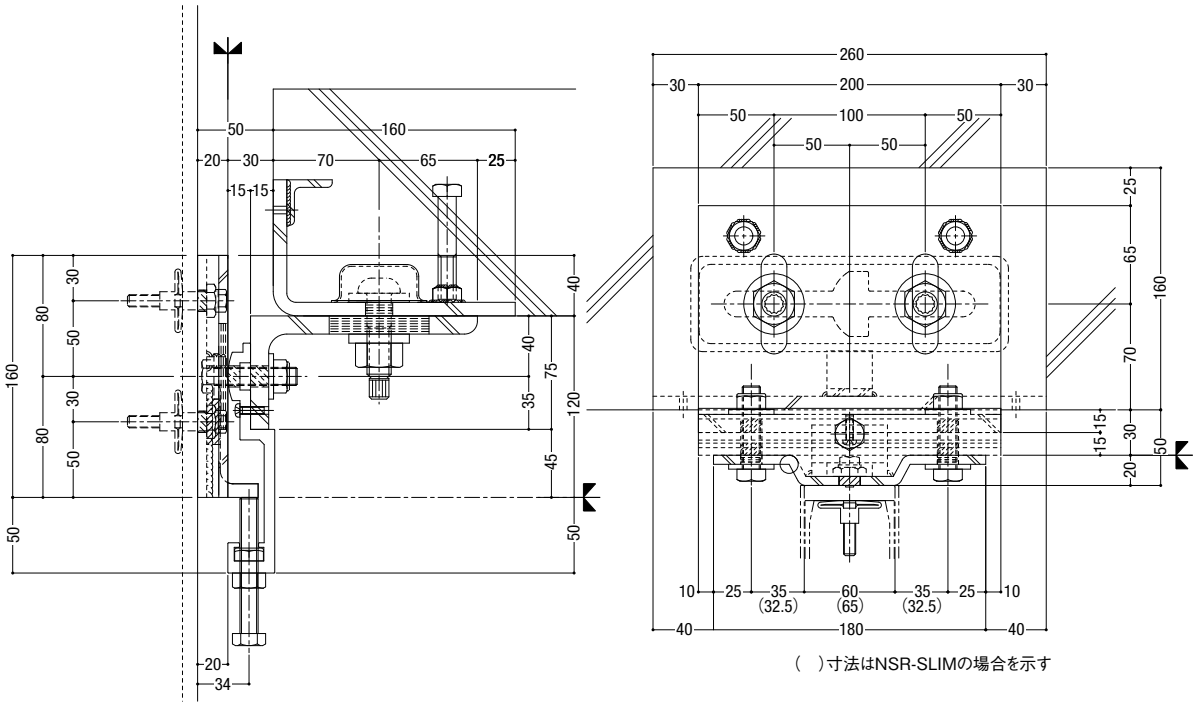

（　）寸法はNSR-SLIMの場合を示す

基準階ファスナーブラケット詳細端部納まり

NSR-UN1F/NSR-UN2F/NSR-UN1/NSR-UN2

S = 1/5

ファスナー・ブラケット詳細

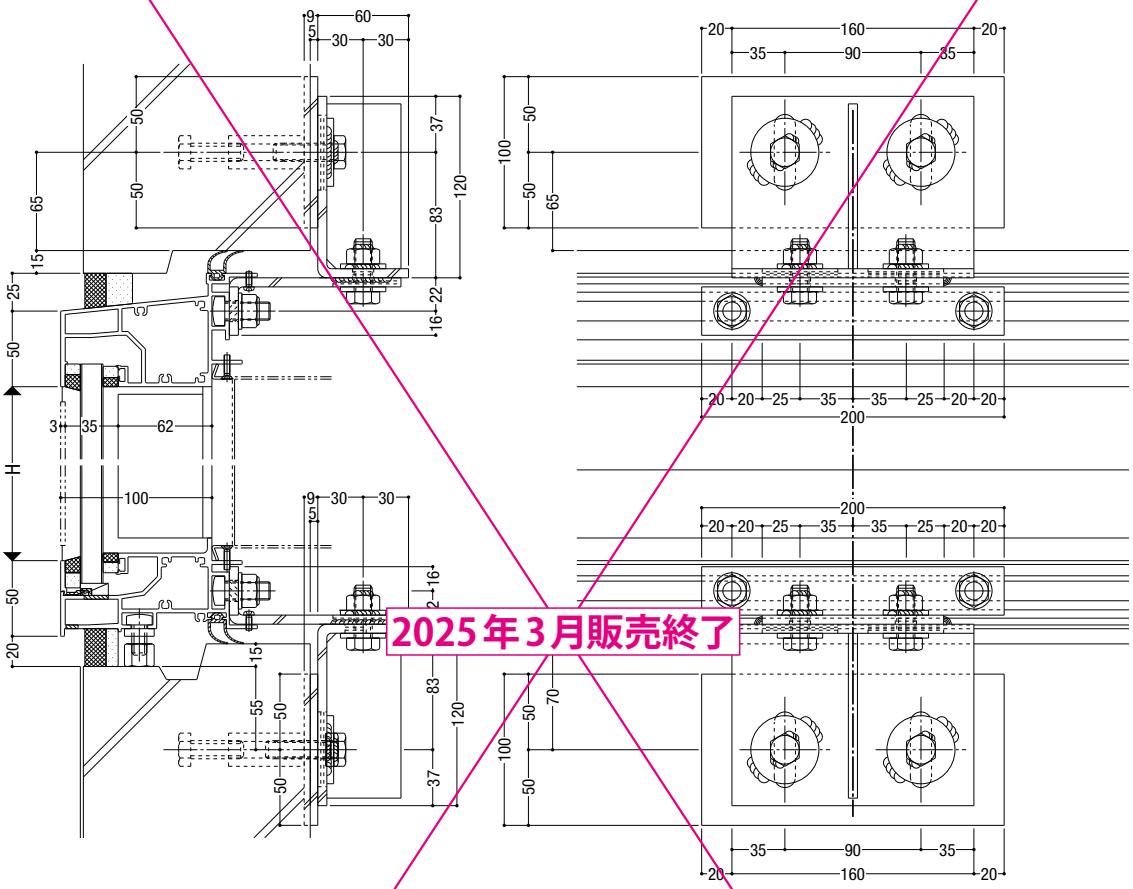

2025年3月販売終了

端部

フレーム（UN1,UN1F）

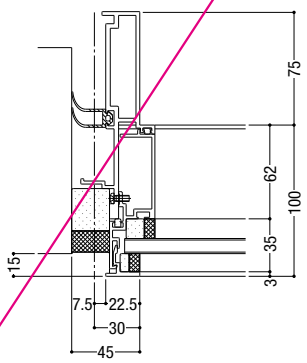

フレーム（UN2,UN2F）

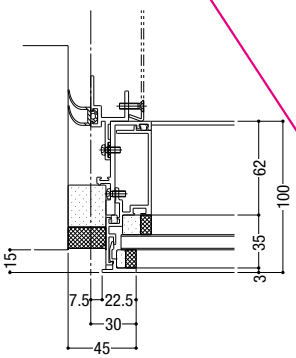

最上部・最下部納まり（B方立）

JANUS WALL（ジェイナスウォール）

S ＝ 1/5

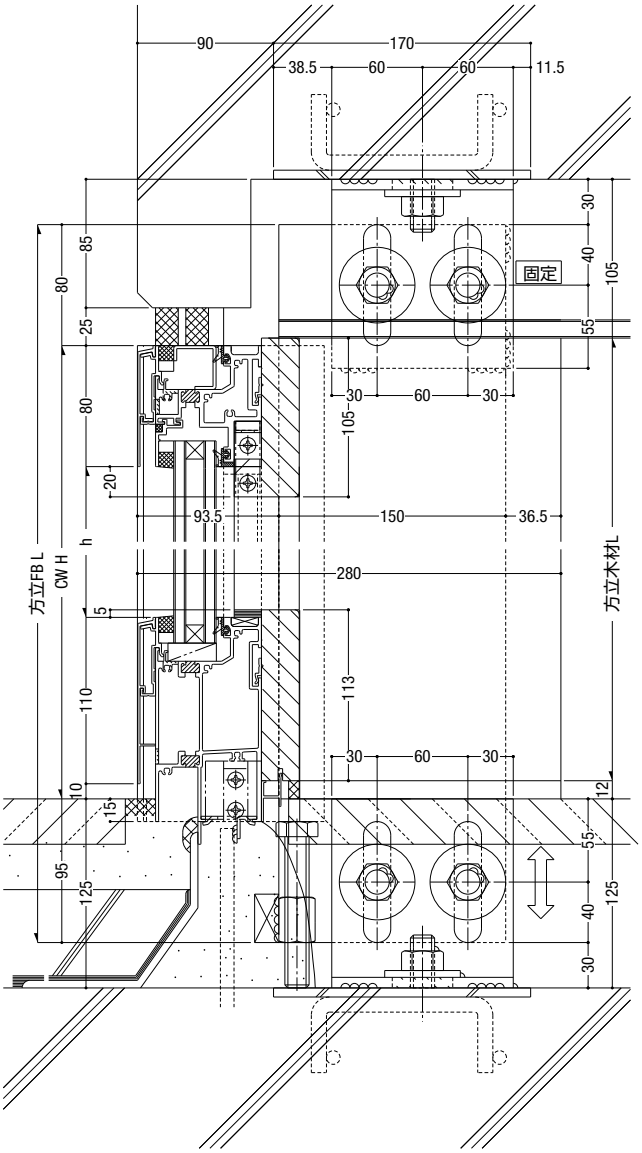

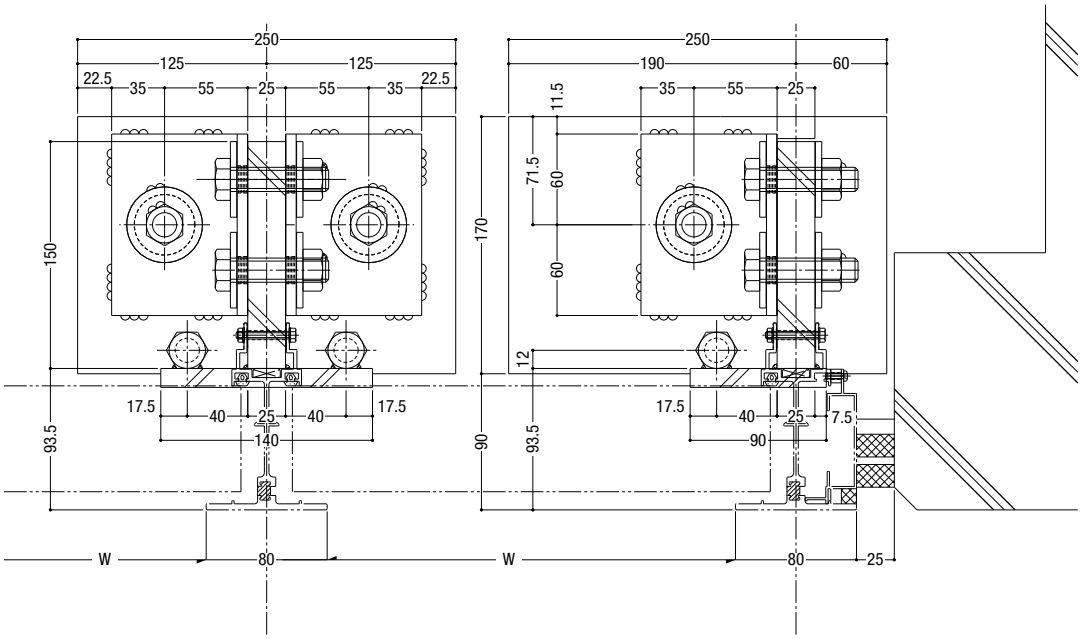

基準部納まり（A方立）

JANUS WALL（ジェイナスウォール）

S = 1/5

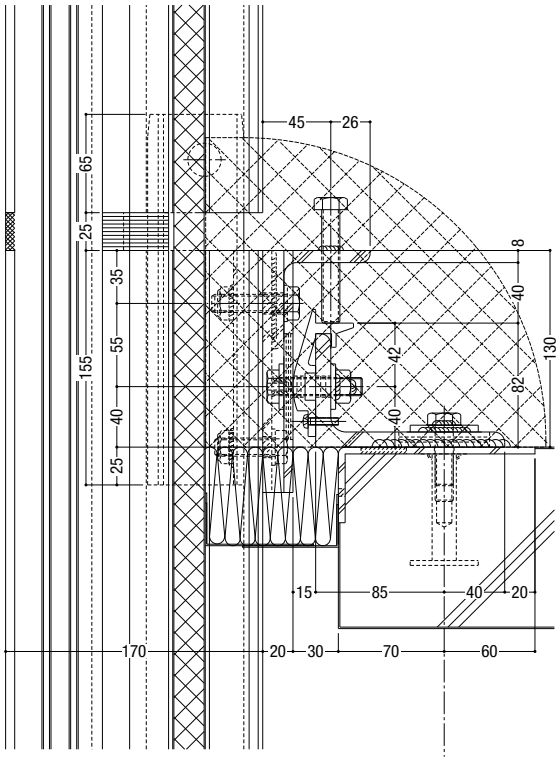

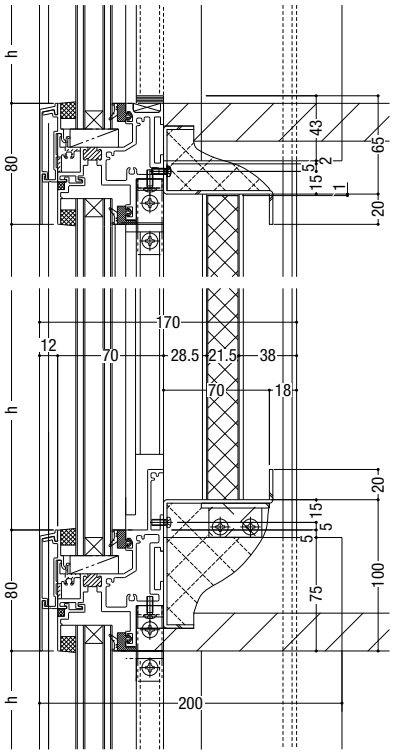

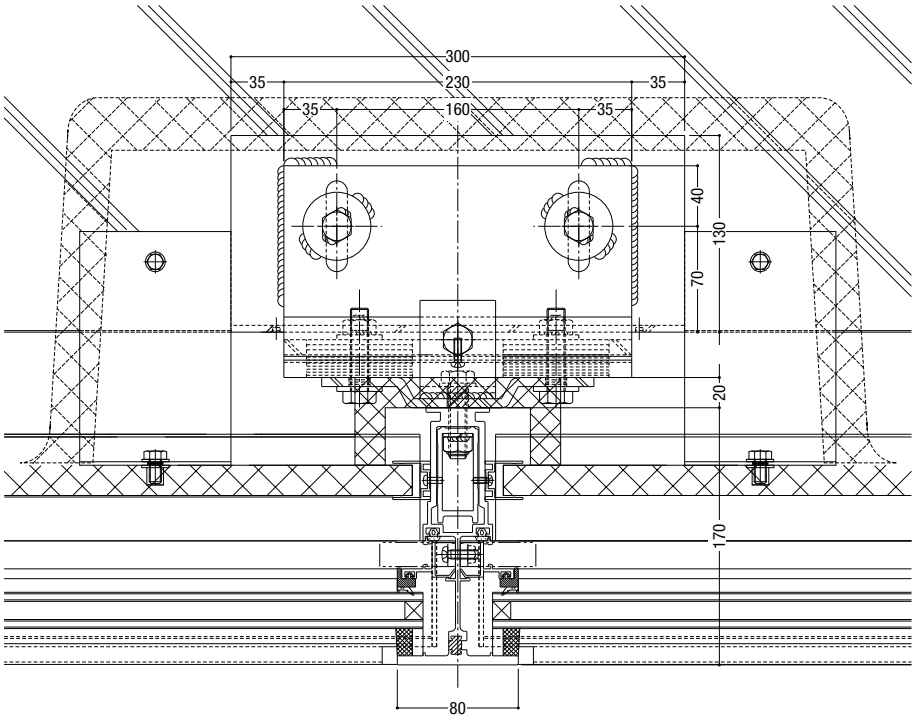

端部納まり（A方立）

JANUS WALL（ジェイナスウォール）
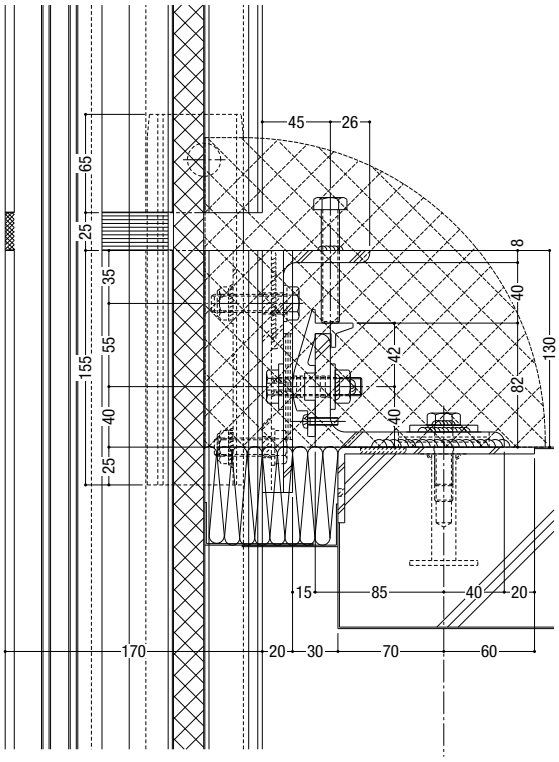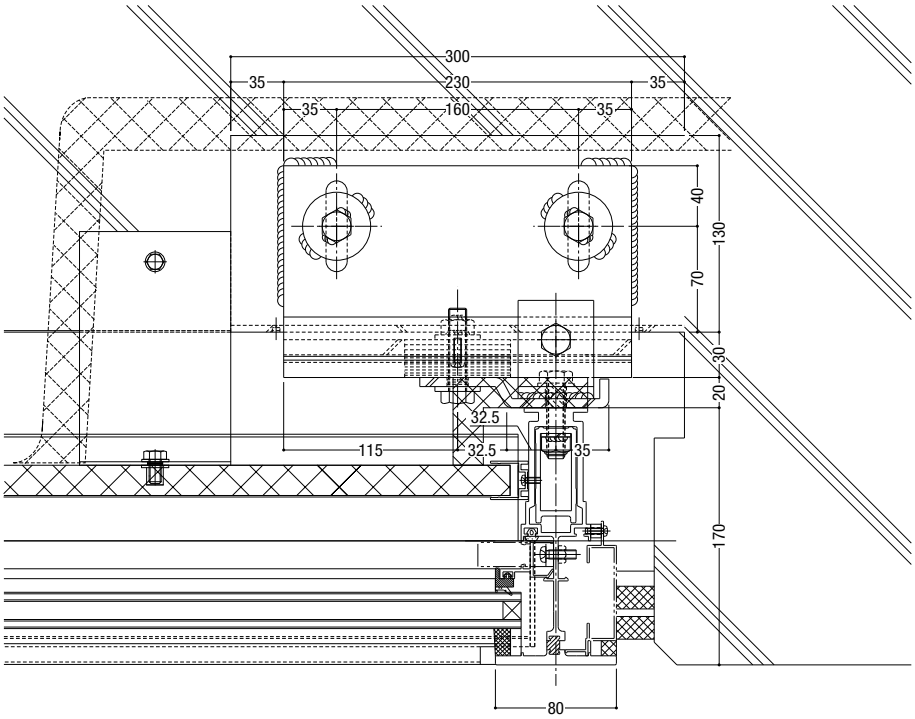
S ＝ 1/5